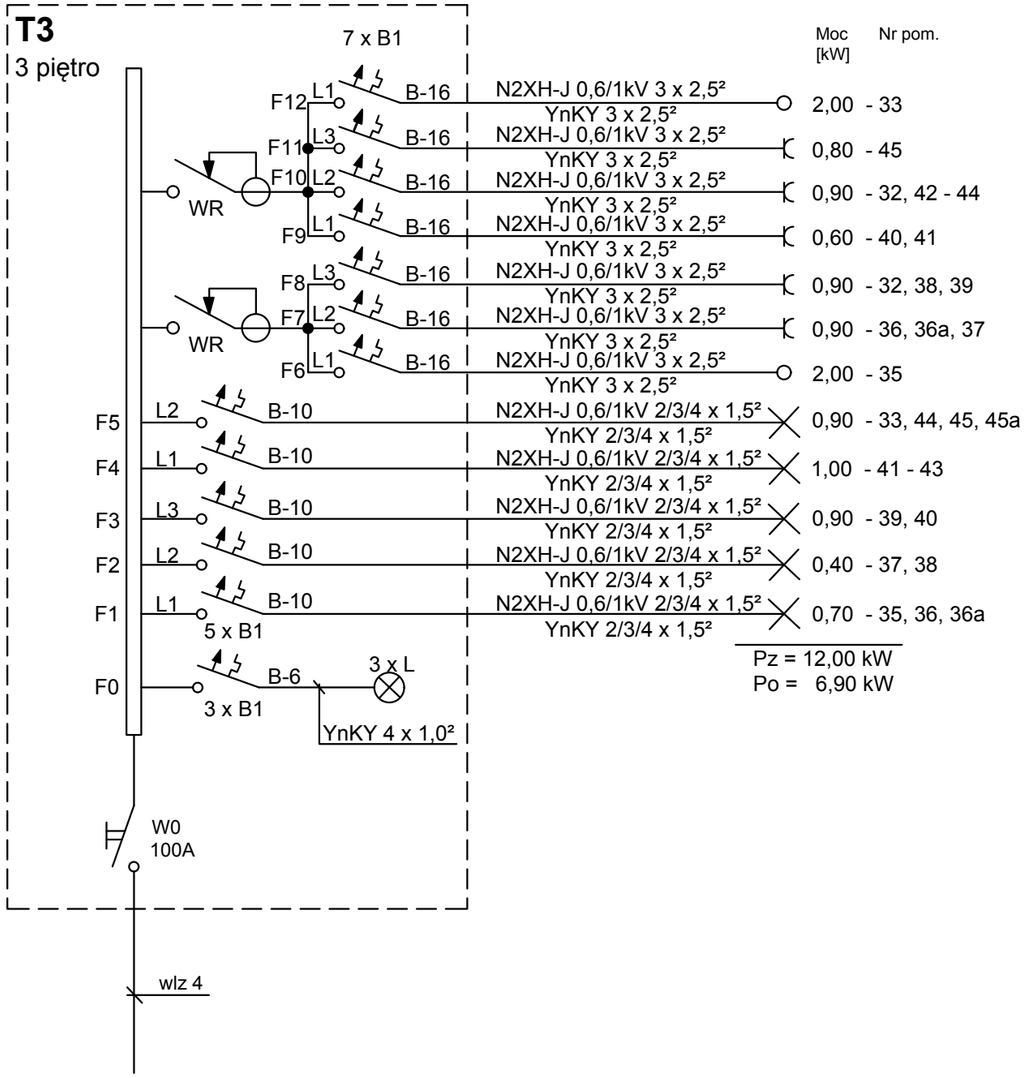

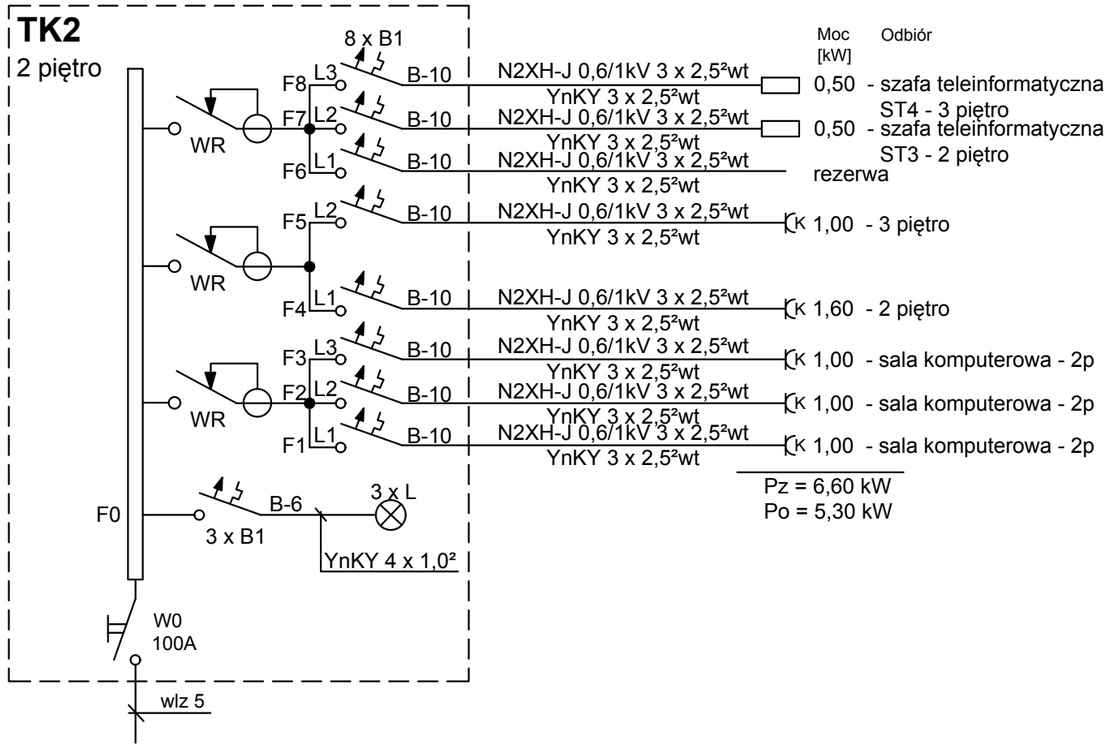

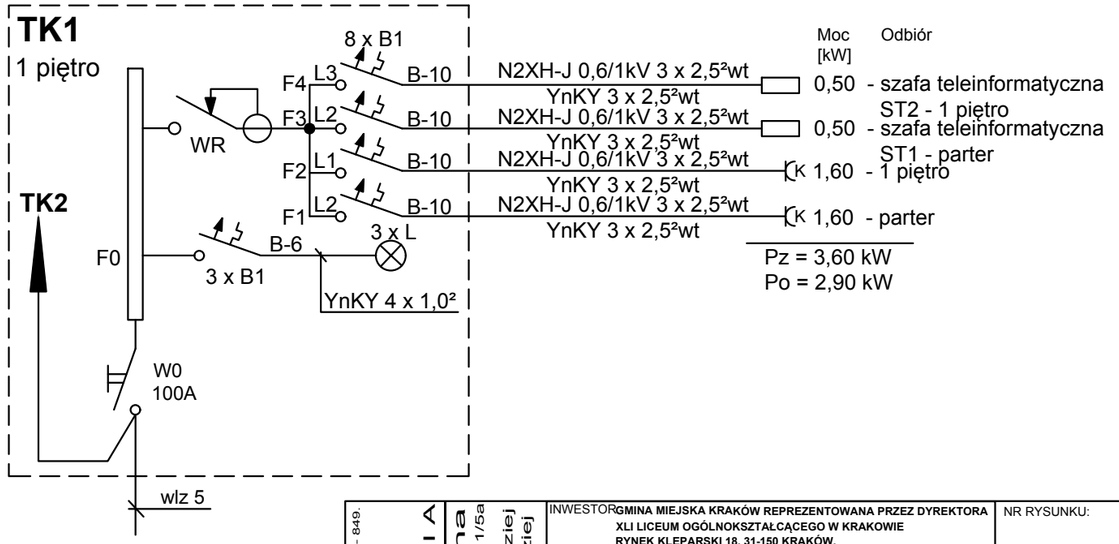

OZNACZENIA:

B1 - wyłącznik nadprądowy 1 bieg, 230V
B2 - wyłącznik nadprądowy 3 bieg, 400V
WR - wyłacznik ochronny róznicowo-prądowy 4 bieg, 400V
WZ - wyłącznik zmierzchowy 1 funkcyjny
PB - przekaźnik bistabilny 1 bieg, 16A, 230V
W0 - rozłącznik instalacyjny 4 bieg, 400V
L - lampka sygnalizacyjna LED, 230V, kolor zielony
LPK - licznik energii elektrycznej, kontrolny na szynę 63A, 400V

TEL./FAX: (0 - 12) 423 - 15 - 29, 0 - 602 - 748 - 849.
PRACOWNIA architektoniczna
31-043 Kraków, Plac Dominikański 1/5a
mgr inz. arch. Joanna Kolodziej
mgr inz. arch. Marcin Kolodziej

INWESTOR: GMINA MIEJSKA KRAKÓW REPREZENTOWANA PRZEZ DYREKTORA XLI LICEUM OGÓLNOKSZTAŁCĄCEGO W KRAKOWIE RYNEK KLEPARSKI 18, 31-150 KRAKÓW.

OBIEKT: XLI Liceum Ogólnokształcące w Krakowie
Rynek Kleparski 18, 31-150 Kraków.
REMONT I PRZEBUDOWA WEWNĘTRZNYCH INSTALACJI ELEKTRYCZNYCH.

NR RYSUNKU: E 24

TYTUŁ RYSUNKU: SCHEMATY IDEOWE TABLIC RODZIELCZYCH T3, TK1, TK2

BRANŻA: ELEKTRYCZNA

PROJEKTANT: Stanisław Ciaputa, Upr. bud. nr 370/79

SPRAWDZAJĄCY: Bogusław Blitek, Upr. bud. nr 13/79

STADIUM: PROJEKT BUDOWLANO - WYKONAWCZY

SKALA: - - - -

DATA: 11.2018